シャープ製LED照明器具　配光データシート　　形名　DL-EL09B-B

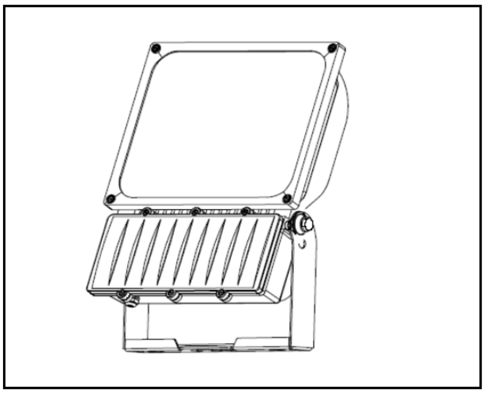

光源	LED
色温度	
保守率	良0.88 中0.86 否0.81

全光束	500 lm
上方光束	0 lm
下方光束	500 lm
最大光度	578 cd

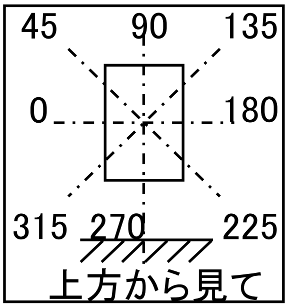

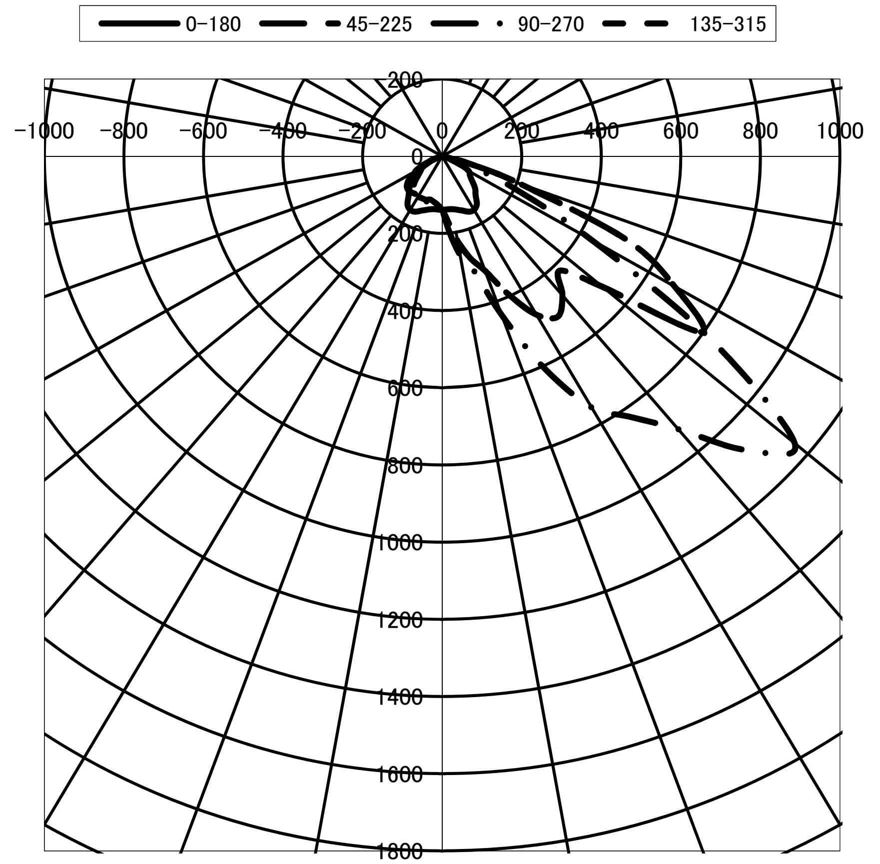

配光曲線(cd/1,000Lm)

光度(cd/1,000Lm)								
角度	水平方向角度							
	0度	45度	90度	135度	180度	225度	270度	315度
0	139	139	139	139	139	139	139	139
5	138	170	194	170	138	127	122	127
10	139	223	260	223	139	120	119	120
15	143	273	306	273	143	116	121	116
20	150	316	438	316	150	120	124	120
25	159	395	604	395	159	120	125	120
30	160	474	751	474	160	121	120	121
35	152	507	824	507	152	119	114	119
40	131	471	923	471	131	121	113	121
45	117	419	1076	419	117	122	99	122
50	98	527	1157	527	98	116	80	116
55	85	794	818	794	85	98	66	98
60	77	675	435	675	77	58	57	58
65	52	510	209	510	52	37	36	37
70	17	207	88	207	17	17	29	17
75	10	60	29	60	10	7	7	7
80	1	6	4	6	1	1	2	1
85	1	2	1	2	1	1	1	1
90	0	0	0	0	0	0	1	0